男子　Ｂ　クラス

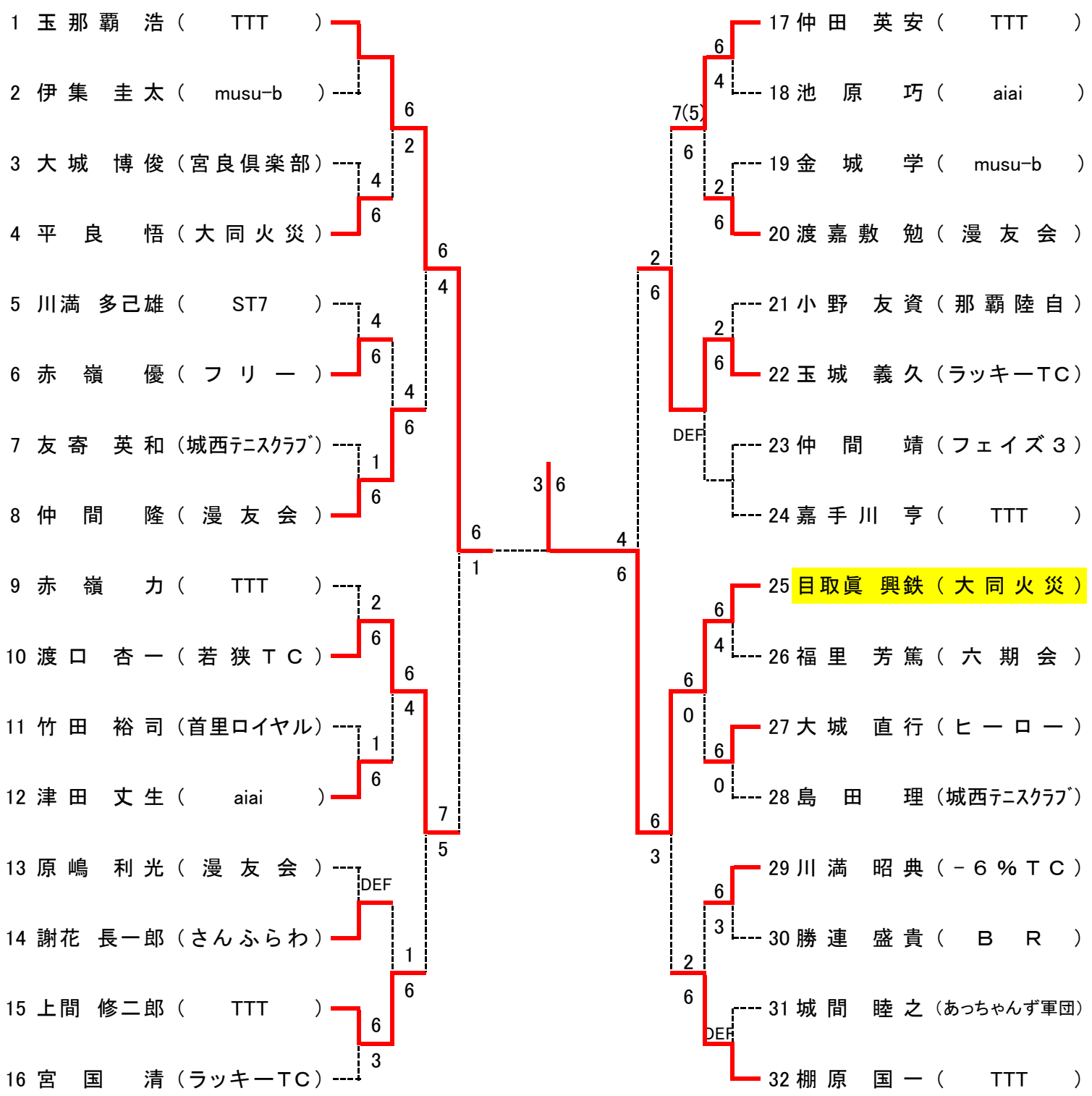
1 玉那覇 浩（ TTT ）
2 伊集 圭太（ musu-b ）
3 大城 博俊（宮良倶楽部）
4 平良 悟（大同火災）
5 川満 多己雄（ ST7 ）
6 赤嶺 優（ フリー ）
7 友寄 英和（城西ﾃﾆｽｸﾗﾌﾞ）
8 仲間 隆（ 漫友会 ）
9 赤嶺 力（ TTT ）
10 渡口 杏一（若狭ＴＣ）
11 竹田 裕司（首里ロイヤル）
12 津田 丈生（ aiai ）
13 原嶋 利光（ 漫友会 ）
14 謝花 長一郎（さんふらわ）
15 上間 修二郎（ TTT ）
16 宮国 清（ラッキーＴＣ）
17 仲田 英安（ TTT ）
18 池原 巧（ aiai ）
19 金城 学（ musu-b ）
20 渡嘉敷 勉（ 漫友会 ）
21 小野 友資（那覇陸自）
22 玉城 義久（ラッキーＴＣ）
23 仲間 靖（フェイズ３）
24 嘉手川 亨（ TTT ）
25 目取眞 興鉄（大同火災）
26 福里 芳篤（六期会）
27 大城 直行（ヒーロー）
28 島田 理（城西ﾃﾆｽｸﾗﾌﾞ）
29 川満 昭典（－６％ＴＣ）
30 勝連 盛貴（ ＢＲ ）
31 城間 睦之（あっちゃんず軍団）
32 棚原 国一（ TTT ）
DEF
7(5)